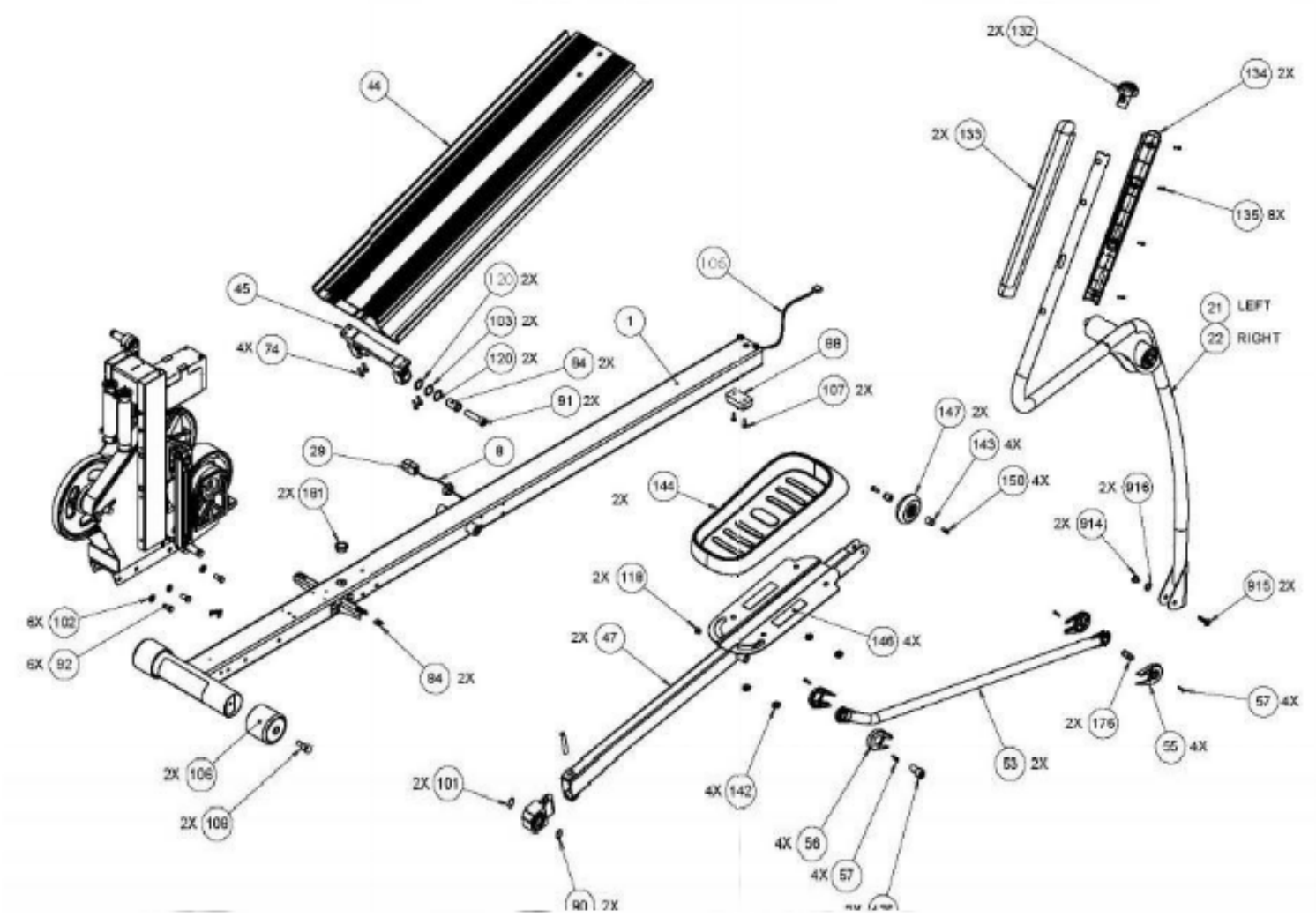
44
45
4X 74
120 2X
103 2X
120 2X
84 2X
91 2X
1
106
88
107 2X
29
8
2X 181
2X 144
2X 118
2X 47
146 4X
6X 102
6X 92
84 2X
2X 106
2X 108
2X 101
90 2X
4X 142
4X 56
4X 57
2X 132
134 2X
2X 133
135 8X
21 LEFT
22 RIGHT
147 2X
143 4X
150 4X
2X 916
2X 914
915 2X
57 4X
2X 176
55 4X
53 2X