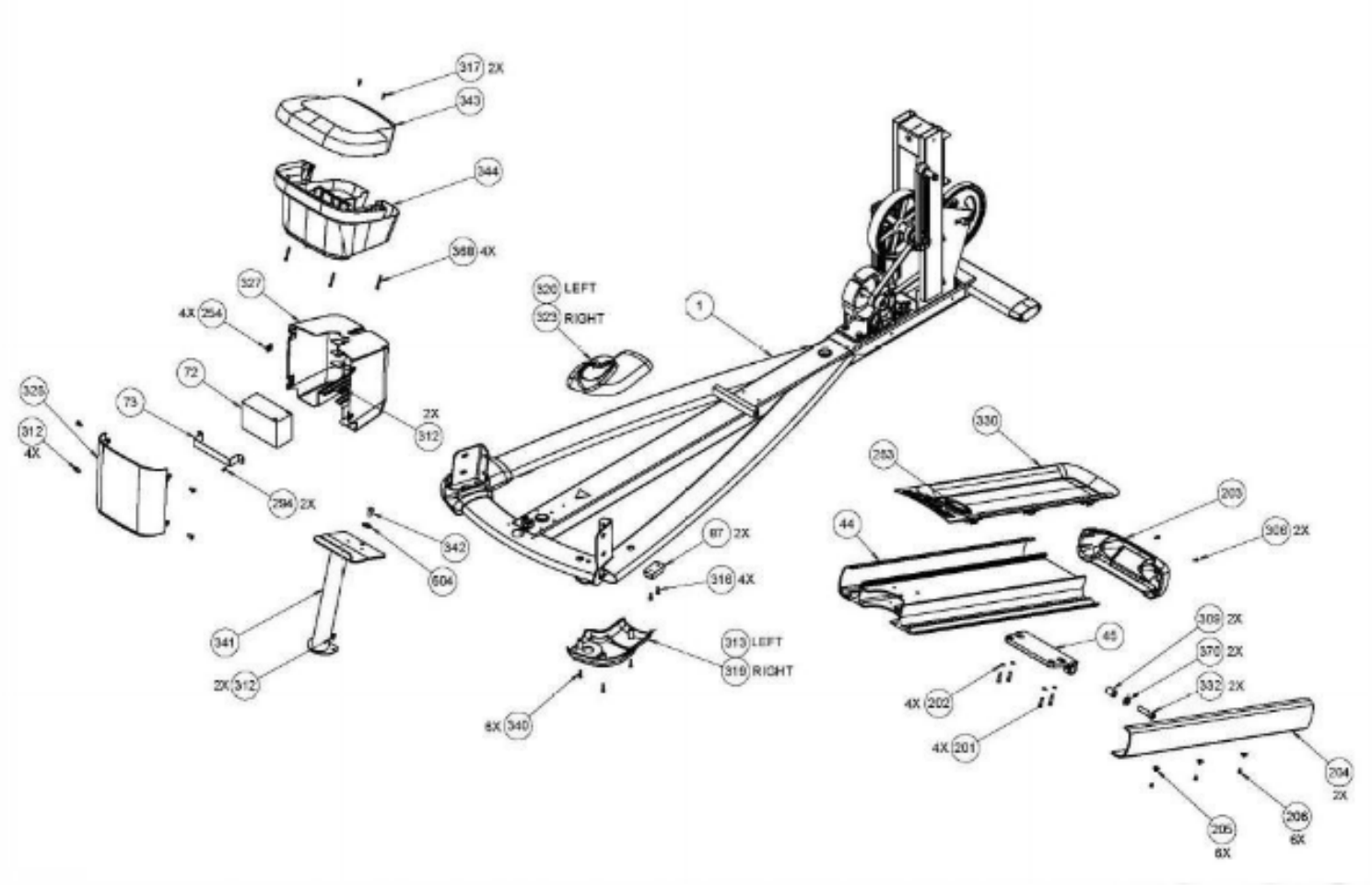
317 2X
343
344
368 4X
327
4X 254
320 LEFT
323 RIGHT
1
72
73
325
312
4X
2X
312
294 2X
342
604
341
2X 312
87 2X
316 4X
313 LEFT
319 RIGHT
6X 340
330
283
203
44
308 2X
45
309 2X
370 2X
332 2X
4X 202
4X 201
204
2X
205
6X
206
6X