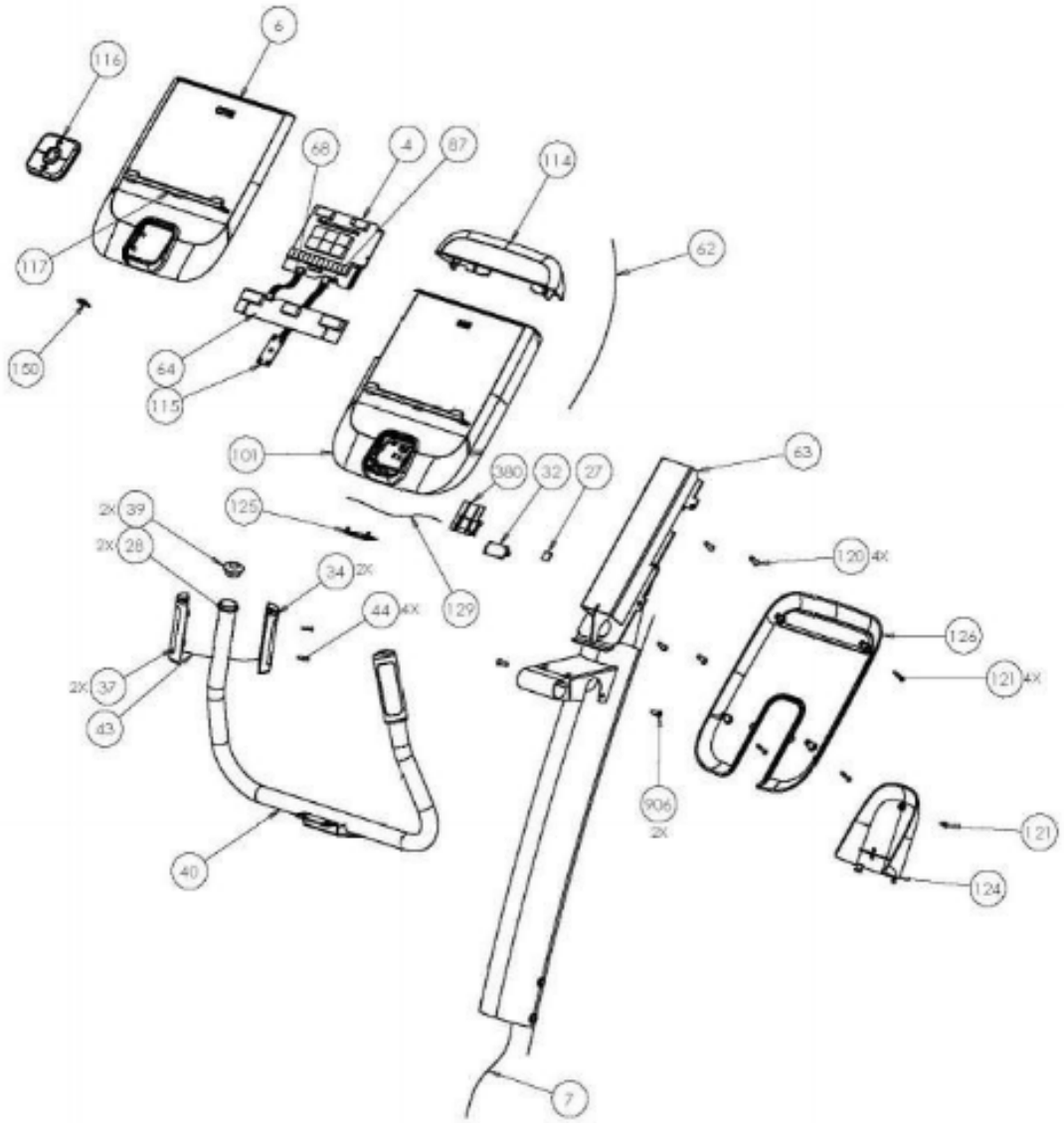
6
116
68
4
87
114
62
117
150
64
115
101
380
32
27
63
2X 39
125
2X 28
34 2X
129
120 4X
44 4X
126
2X 37
121 4X
43
206
2X
121
124
40
7