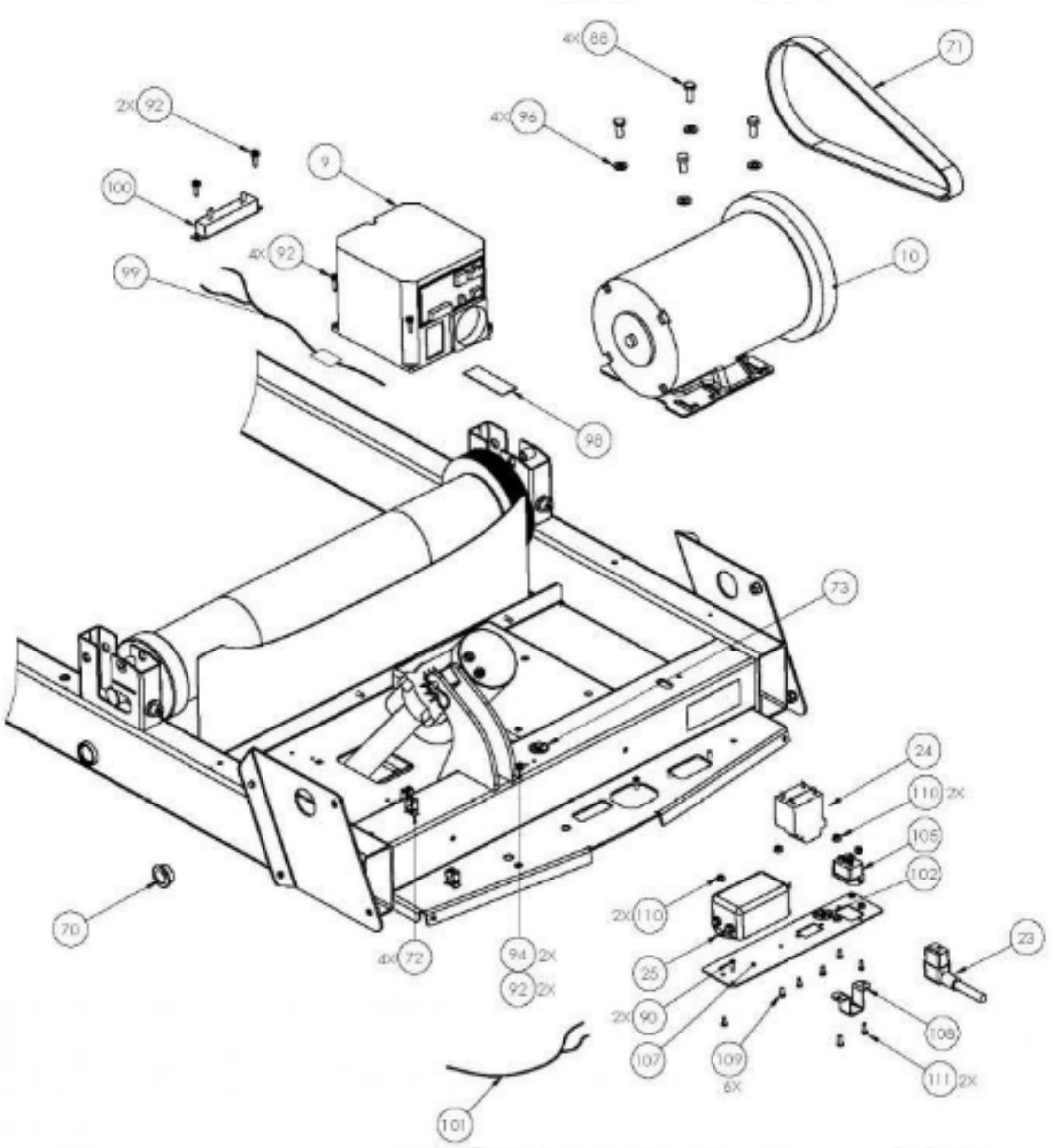
4X 88
71
2X 92
4X 96
9
100
4X 92
10
99
98
73
24
110 2X
105
102
2X 110
23
70
4X 72
94 2X
92 2X
25
2X 90
108
107
109
6X
111 2X
101