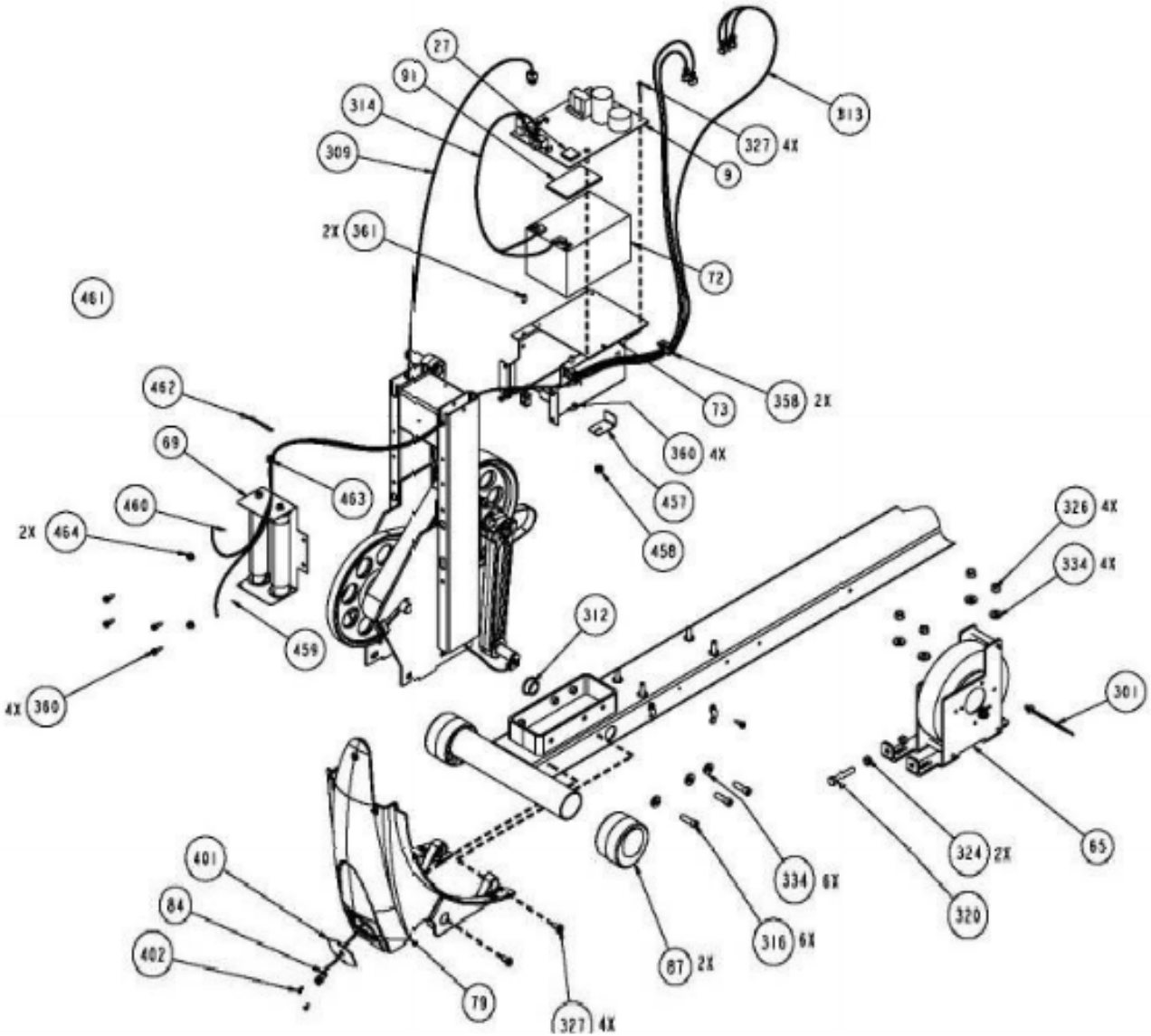
27
91
314
309
2X 361
461
462
69
460
2X 464
4X 360
459
463
313
327 4X
9
72
73
358 2X
360 4X
457
458
312
326 4X
334 4X
301
65
324 2X
320
334 6X
316 6X
87 2X
401
84
402
79
327 4X