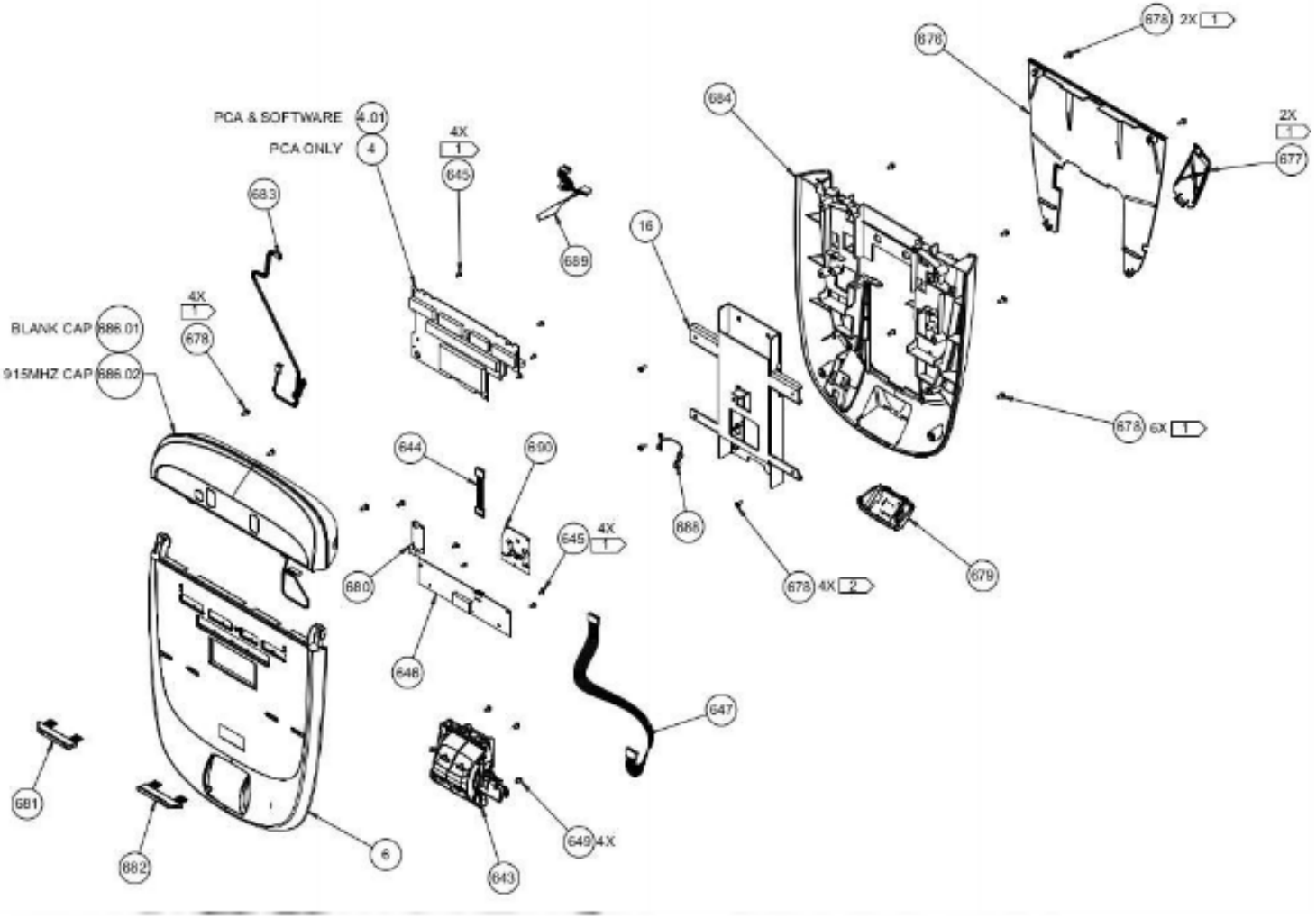
PCA & SOFTWARE 4.01
PCA ONLY 4
4X 1
645
683
689
16
684
676
678 2X 1
2X 1
677
4X 1
678
BLANK CAP 686.01
915MHZ CAP 686.02
678 6X 1
644
690
688
645 4X 1
680
678 4X 2
679
648
647
681
682
6
643
649 4X