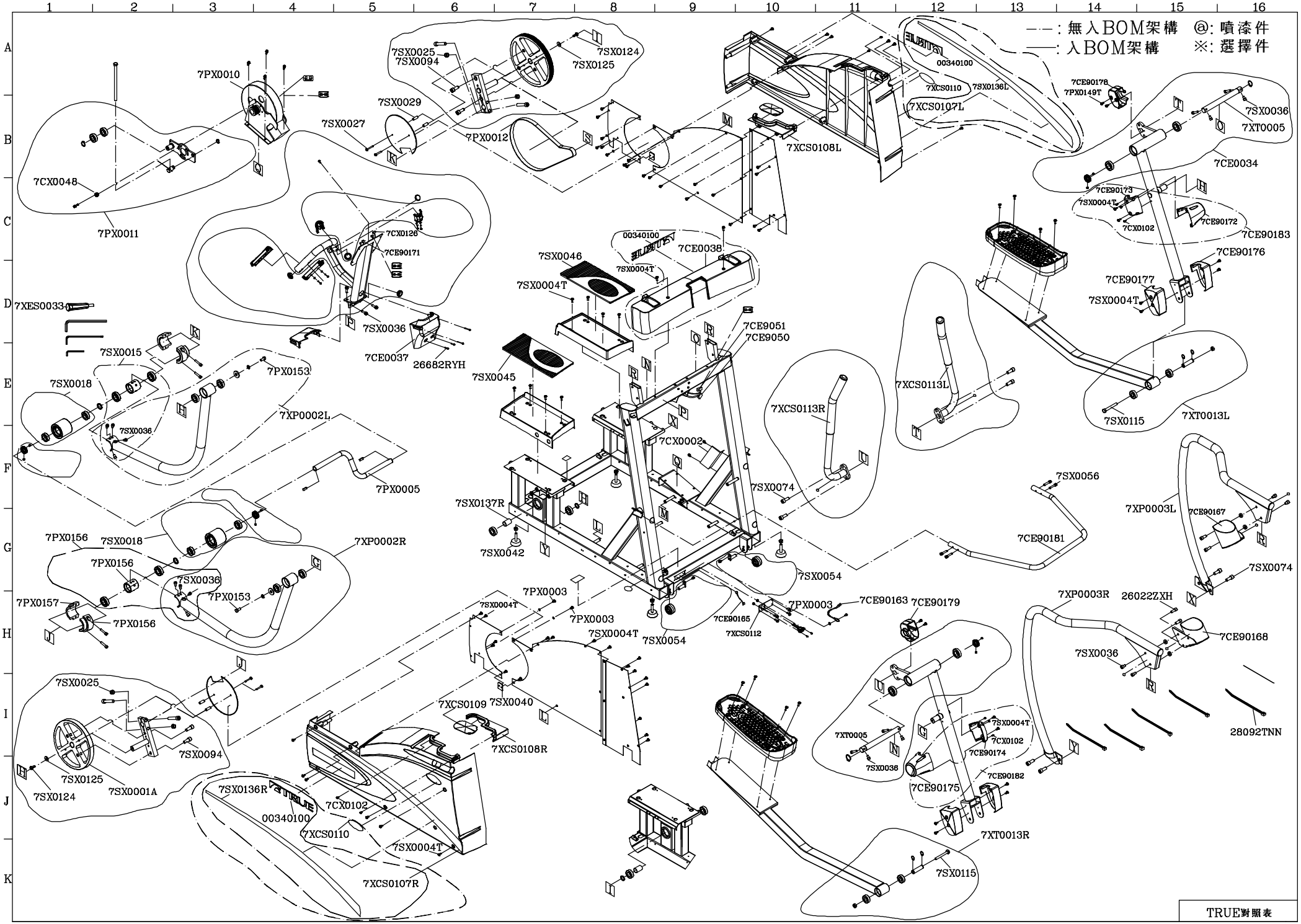
—·—: 無入BOM架構 @: 噴漆件
——: 入BOM架構 ※: 選擇件
7PX0010
7SX0025
7SX0094
7SX0124
7SX0125
7SX0029
7SX0027
7PX0012
7XCS0108L
00340100
7XCS0110
7SX0136L
7XCS0107L
7CE90178
7PX0149T
7SX0036
7XT0005
7CE0034
7CX0048
7PX0011
7CE90173
7SX0004T
7CX0102
7CE90172
7CE90183
7CX0126
7CE90171
7SX0046
7CE0038
7SX0004T
7CE90176
7CE90177
7XES0033
7SX0036
7CE0037
26682RYH
7CE9051
7CE9050
7SX0015
7PX0153
7SX0018
7SX0045
7XCS0113L
7XCS0113R
7XP0002L
7SX0115
7XT0013L
7CX0002
7PX0005
7SX0074
7SX0056
7SX0137R
7XP0003L
7CE90167
7PX0156
7SX0018
7XP0002R
7SX0042
7CE90181
7SX0054
7SX0074
7PX0157
7PX0003
7CE90163
7CE90179
7XP0003R
26022ZXH
7CE90165
7XCS0112
7CE90168
7SX0040
7XCS0109
7XCS0108R
7SX0094
7SX0125
7SX0124
7SX0001A
7SX0136R
7CX0102
7XCS0107R
7XT0013R
28092TNN
7CE90174
7CE90182
7CE90175
TRUE對照表