Catálogo Técnico

CAIXA DE UTILIDADES PALMETAL

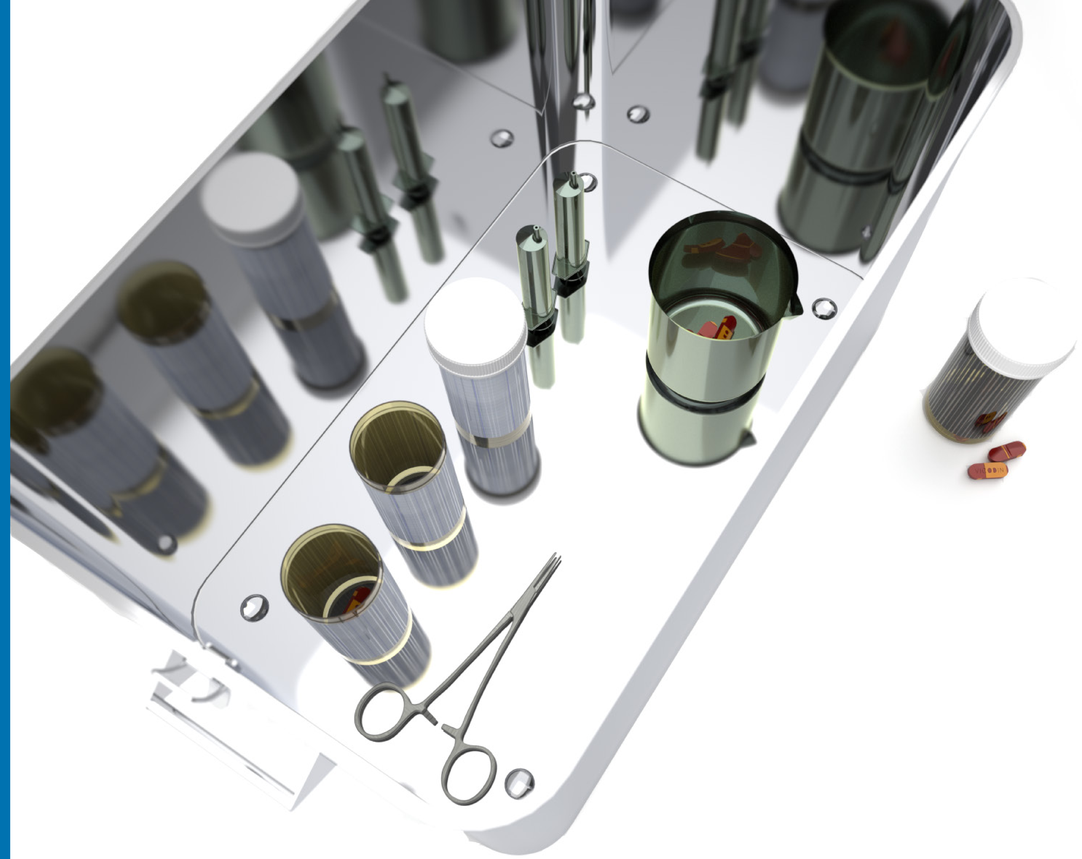

Descrição

Manter a organização de ambientes profissionais é na maior parte das vezes um grande desafio. É preciso armazenar os materiais de forma correta para que eles não fiquem danificados.

Por isso, a Palmetal desenvolveu uma caixa de utilidades para ser extremamente segura e leve.

Sua estrutura foi toda produzida em aço inox, um material nobre que permite que os móveis sejam utilizados em ambientes externos com uma longa durabilidade assegurada.. O resultado é uma caixa resistente e fácil de transportar. A Caixa Palmetal é ideal para efetuar o deslocamento e armazenamento de produtos que não podem ser contaminados.

Utilidades

Manutenção de áreas limpas
A caixa é ideal para evitar a contaminação dos equipamentos em ambientes hospitalares ou farmacêuticos.

Armazenamento de medicamentos
Esse produto permite guardar os itens num local seco de maneira organizada para evitar misturas ou ingestão de produtos errados.

Transporte de material frágil
A resistência do aço inox permite que a caixa proteja e transporte itens frágeis com total segurança, sem risco de serem danificados.

Detalhes Técnicos

Chapa	AISI 304
Espessura Chapa	1,2 mm
Peso	5 kg
Acabamento	Polido
Durabilidade	Até 30 anos
Capacidade de carga	40 kg
Dimensões	500x300x300 mm

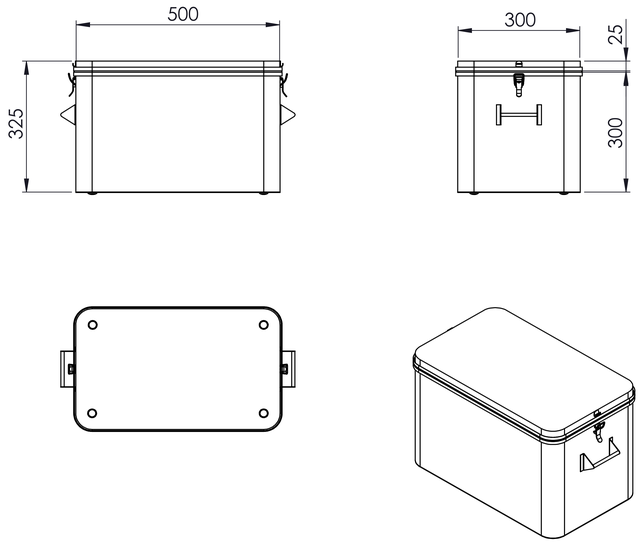

Vista Explodida

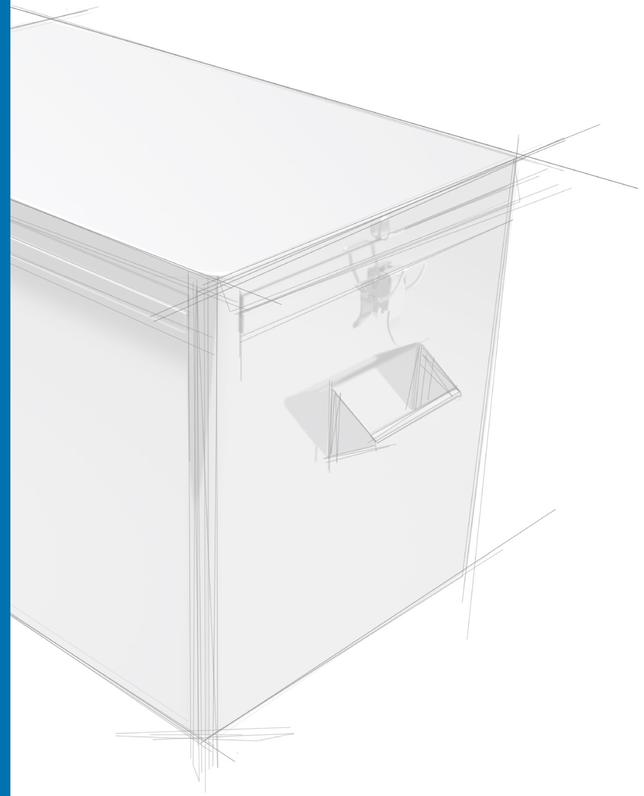

Fechamento Rápido
Os fechos da caixa, totalmente em inox, funcionam por pressão e deixam os itens guardados altamente protegidos.

Aço Inoxidável
A caixa e todos os seus componentes são inteiramente em aço inox, garantindo alta durabilidade, resistência e higiene.

Cantos Arredondados
Os cantos arredondados garantem mais segurança no manuseio e transporte dos produtos.

Alças Fixas
A caixa vem com duas alças fixas, resistentes a impactos e cargas pesadas.

Pés
Os pés ajudam a manter a caixa longe de impurezas e garante maior durabilidade.

INSTITUCIONAL

Os princípios da Alezzia | Palmetal refletem-se nas suas Missões, que estão sempre focadas em apoiar causas que sejam importantes para o desenvolvimento econômico e social do país.

MISSÃO CORPORATIVA

Proporcionar às pessoas conforto e satisfação através dos nossos móveis.

MISSÃO SOCIAL

Desenvolver o Brasil através da educação das crianças.

Com base neste princípio, a Alezzia busca apoiar causas que sejam importantes para o desenvolvimento do país. Visando esse objetivo, criamos uma ação através do nosso site, onde os clientes escolhem uma instituição para doar parte do valor arrecadado com a venda de nossos produtos.